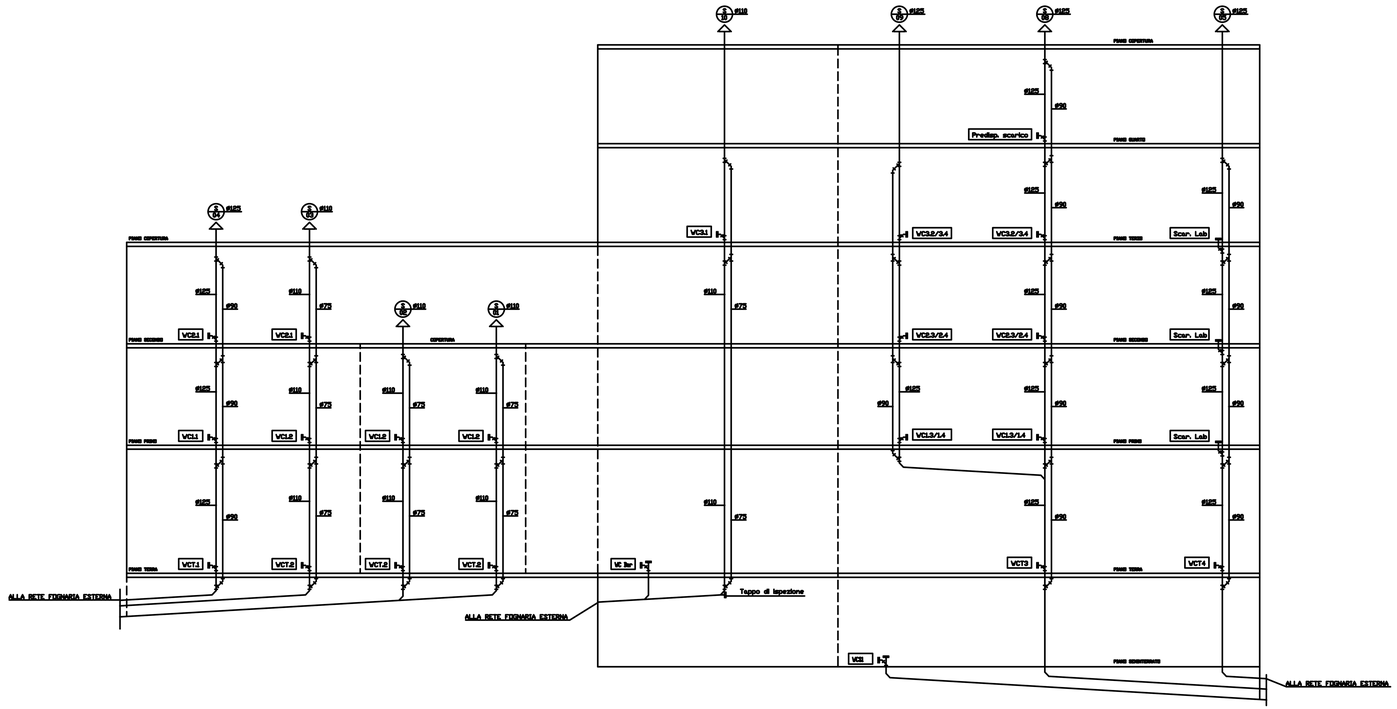

LEGENDA SIMBOLI

- Tubazione scarichi acque nere in PEAD, passante all'interno dell'edificio sotto il pavimento o all'interno in posizione interrata
- Tubazione scarichi acque nere in PEAD, passante a soffitto del piano sottostante
- Tubazione scarichi acque meteoriche in PEAD
- Tubazione Impianto idrico
- Identificazione colonna di scarico acque nere
- Identificazione colonna pluviali
- Identificazione colonna di ventilazione
- Pozzetto sifonato con chiusino in ghisa
- Pozzetto con chiusino in ghisa
- Pozzetto con cadibola in ghisa
- Griglia lineare con pozzetto
- Scarico per terrazza, per tetti o da pavimento
- Pendenza tubazioni
- Tappo di ispezione
- Piletta sifonata di scarico Ø50
- Sportello ispezione cavedi con carrett. "REI" - dim. cm 70x70
- Collare intumescente per tubazioni attraversanti pareti e/o soffitti REI

Revisione	Data	Descrizione	Disegnato	Verificato	Approvato
0	09/06/16	As built			

Distribuzione: COMMITTENTE-CAPOCOMMESSA

Ellemme IMPIANTI SpA

Zona ind. ASI Località Pantano 80011 - Acerra (Na) - www.ellemmeimpianti.it

Committente: Università degli Studi di Napoli Federico II IV Ripartizione

Titolo: REALIZZAZIONE DELLA SEDE DELLA FACOLTÀ DI SCIENZE BIOTECNOLOGICHE NEL COMPLESSO UNIVERSITARIO DI CAPPELLA DEI CANGIANI - NAPOLI

IMPIANTO SCARICO ACQUE

PIANO ALTIMETRICO

Progettista:

Commessa: 05008

Scala: 1:100

Tavola: 409

Disegno n. 050082360

Sostituisce il:

File n.

Documento di proprieta' della S.p.A. ELLEMME IMPIANTI Diritti tutelati a norma di legge.

Mod. MRG rev. 2 del 05/02/07